備考	パッケージ
	丸巻(1m未満はバラ)
	梱包仕様　有・(無)
	コネクター保護　エアパッキン(無) ポリキャップ(無)

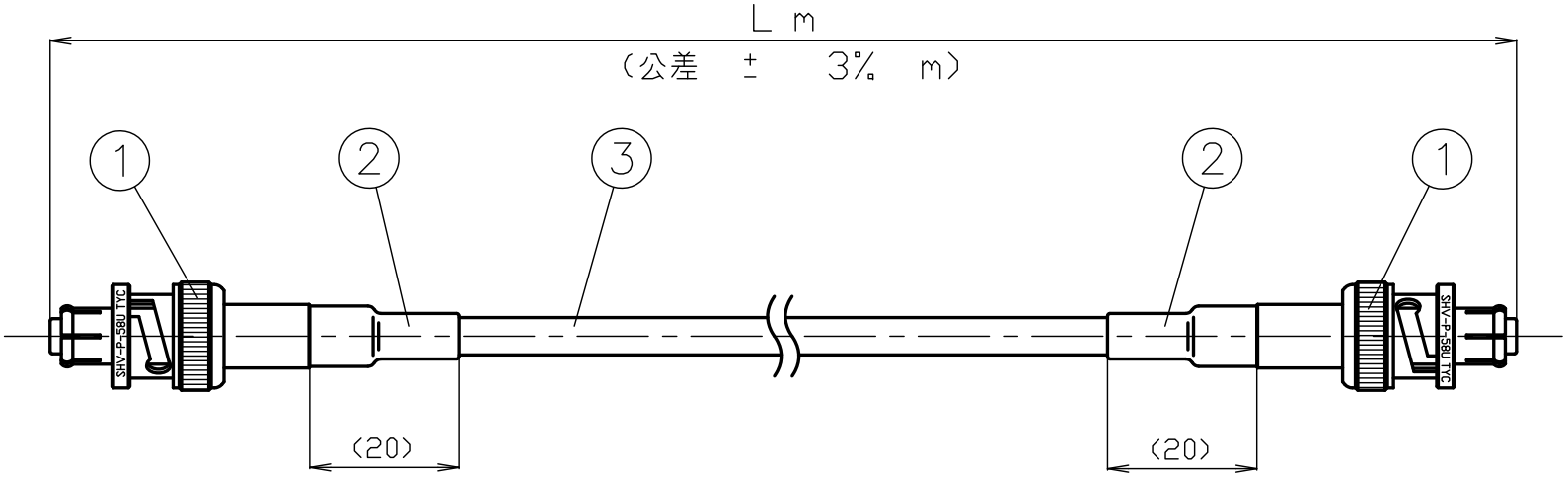

品名の※はL寸法の数字となり、都度指定されます。

例：L＝3mの場合 → SHVP3WRG58
例：L＝5mの場合 → SHVP5WRG58

RoHS Compliant

番号	部品名	型名	数量	メーカー	仕上げ
6					
5					
4					
3	同軸ケーブル	RG-58A/U	1	ﾌｼﾞｸﾗ・ﾀﾞｲﾔｹｰﾌﾞﾙ	色:黒
2	熱収縮チューブ	のりなし	2	ーー	色:黒
1	SHV形コネクター	SHVP-58/U	2	トーコネ	本体/Ni、中心コンタクト/Au

尺度	1/1
単位	mm
日付	2024.08.02
投影法	

製図	検図	承認	確認
グェン ティエン '24,08,02	檜澤 '24,08,02	山本 '24,08,02	三村 '24,08,02

株式会社トーコネ TO-CONNE CO.,LTD.

品名 SHVP※WRG58

仕様書番号 SH-3119

GKQM-14