備考	パッケージ
	丸巻(1m未満はバラ)
	梱包仕様　有・(無)
	コネクター保護　エアパッキン(無) ポリキャップ(無)

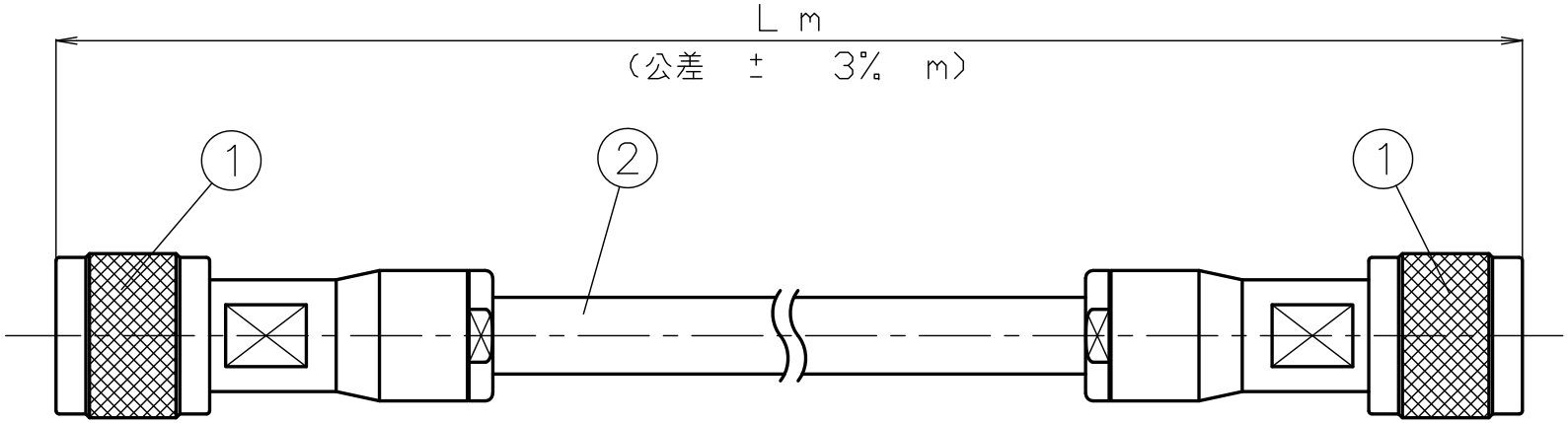

品名の※はL寸法の数字となり、都度指定されます。

例：L＝3mの場合 → HNP3WRG8
例：L＝5mの場合 → HNP5WRG8

※使用ハンダ：Sn-3.0Ag-0.5Cu（鉛フリー半田）

RoHS Compliant

番号	部品名	型名	数量	メーカー	仕上げ
6					
5					
4					
3					
2	同軸ケーブル	RG-8/U	1	関西通信電線	色:黒
1	HN形コネクター	HN-P-8/U	2	トーコネ	本体/Ni、中心コンタクト/Ag

尺度 1/1
単位 mm
日付 2024.08.02
投影法

製図	検図	承認	確認
グェン ティエン '24,08,02	檜澤 '24,08,02	山本 '24,08,02	三村 '24,08,02

株式会社トーコネ TO-CONNE CO.,LTD.

品名 HNP※WRG8

仕様書番号 SH-3118

GKQM-14