番号	変更・記事	日付	確認
1	テフロンの構造を一部変更	'96.03.07	済
2	刻印追加	2003.04.07	済
3	社名変更	2012.02.03	済
4	図面外観化、絶縁体品名識別「A」「B」・RoHS表記追記	2024.02.05	中本

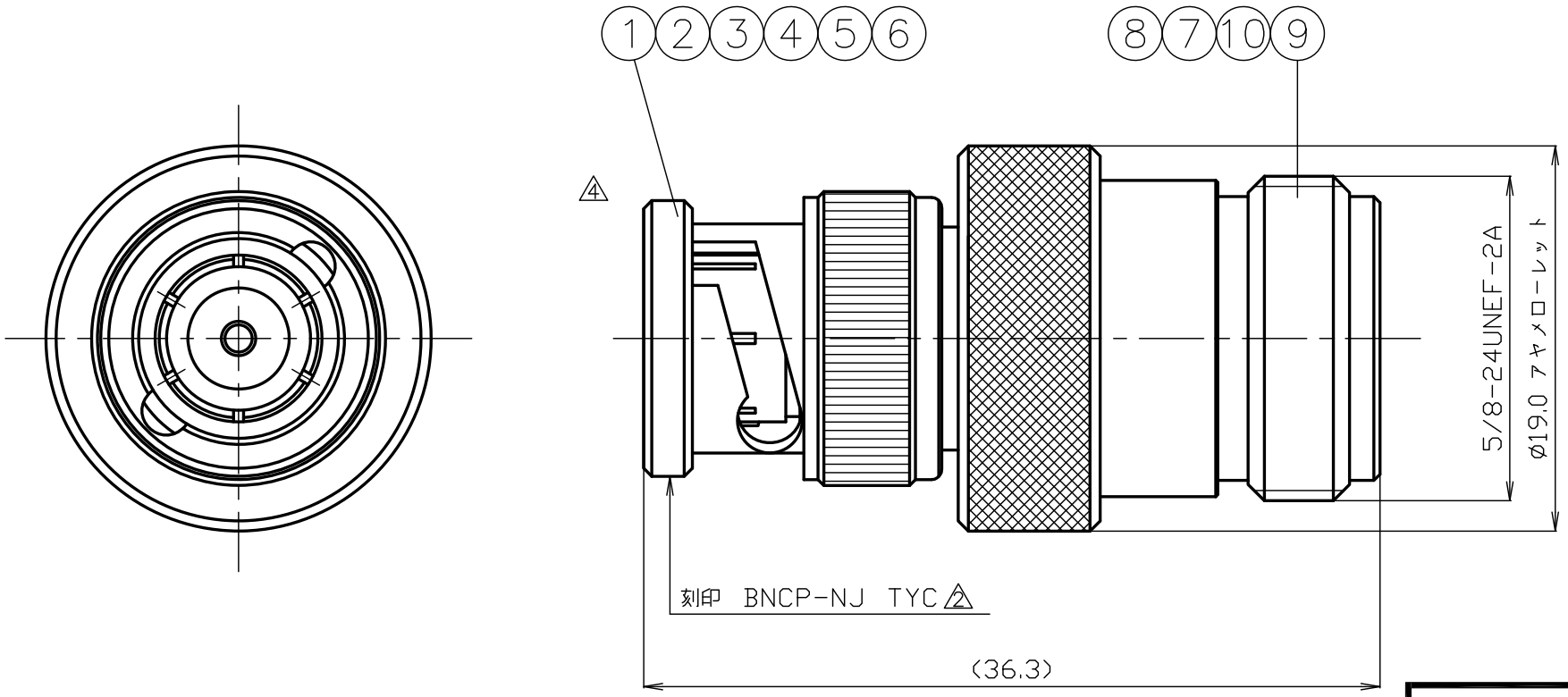

4

RoHS Compliant Cd ≦75ppm

REMARKS	BRASS:Cd ≦75ppm PHOSPHOR BRONZE:Pb <4wt%

番号	部品名	材質	数量	処理	備考
10	ブッシング	黄銅	1	Ni	
9	本体	黄銅	1	Ni	
8	中心コンタクト	リン青銅	1	Au	
7	絶縁体B 4	テフロン	1	−	
6	平ワッシャー	黄銅	1	Ni	
5	ウェーブワッシャー	ベリリウム銅	2	Ni	
4	半円平ワッシャー	黄銅	2	Ni	
3	ガスケット	シリコンゴム	1	−	
2	絶縁体A 4	テフロン	1	−	1
1	接続スリーブ	黄銅	1	Ni	

尺度 3/1
単位 mm
日付 '92.09.07
投影法

製図	検図	承認	確認
渡邉 '24,02,05 直弘	檜 '24,02,05 澤	山 '24,02,05 本	三 '24,02,05 村

株式会社トーコネ TO-CONNE CO.,LTD.

品名 BNCP-NJ

図番 H-0670271

GKQM-16

仕　　様　　書

品　名 BNCP-NJ　　No.　0670091

図　番 H-0670271

定　格 1 参考規格　　JIS C 5411、MIL-C-39012
2 定格電圧　　AC 500V
3 定格周波数　　4GHz
4 公称インピーダンス　50Ω
5 使用温度範囲　　-40℃～+85℃
6 使用湿度範囲　　95%RH以下（結露なきこと）

株式会社トーコネ
TO-CONNE CO.,LTD.

	項　目		条　件	規　格
1	構造形状	構造及び形状寸法	添付図に示す（図番：H-0670271）	異常のないこと
2		材　質		
3		仕上げ及び表示		
4	電気的特性	絶縁抵抗	DC 500V	1000MΩ以上
5		耐電圧	AC 1000V 1分間	異常のないこと
6		接触抵抗	接触間の電圧降下は、約1kHzの交流又は直流で1mVを超えない方法にて	3mΩ以下
7		電圧定在波比	DC～2GHzまで	1.2以下
8	機械的特性	互換性	規格に準ずるコネクタと結合したとき	異常なく結合すること
9		結合部接続強度（NJ）	軸方向引張力 300Nを加えたとき	ねじ部に異常のないこと
10		雌コンタクトの保持力（NJ）	軸方向引張力 1N以上	異常のないこと
11		中心コンタクトの固定力	軸方向引張力 5N以上	異常のないこと
12		繰返し動作	5000回	接触抵抗10mΩ以下
13	耐候性	耐食性	5%塩水で連続48時間試験した後コンタクトを10回抜き差しし	著しい腐食のないことかつ5の項を満足し、接触抵抗50mΩ以下

	変更履歴	日付
1	公称インピーダンス 不整合→50Ωに変更	2010.08.26
2	社名変更	2012.02.03
3	使用温度・湿度範囲 追記、機械的特性単位変更	2024.02.05
4	耐食性「著しい腐食のないこと」追記	2024.02.05

確　認	承　認	検　印	作　成
三村 24.02.05	山本 24.02.05	檜澤 24.02.05	渡邉直弘 '24,02,05

GKQM-7